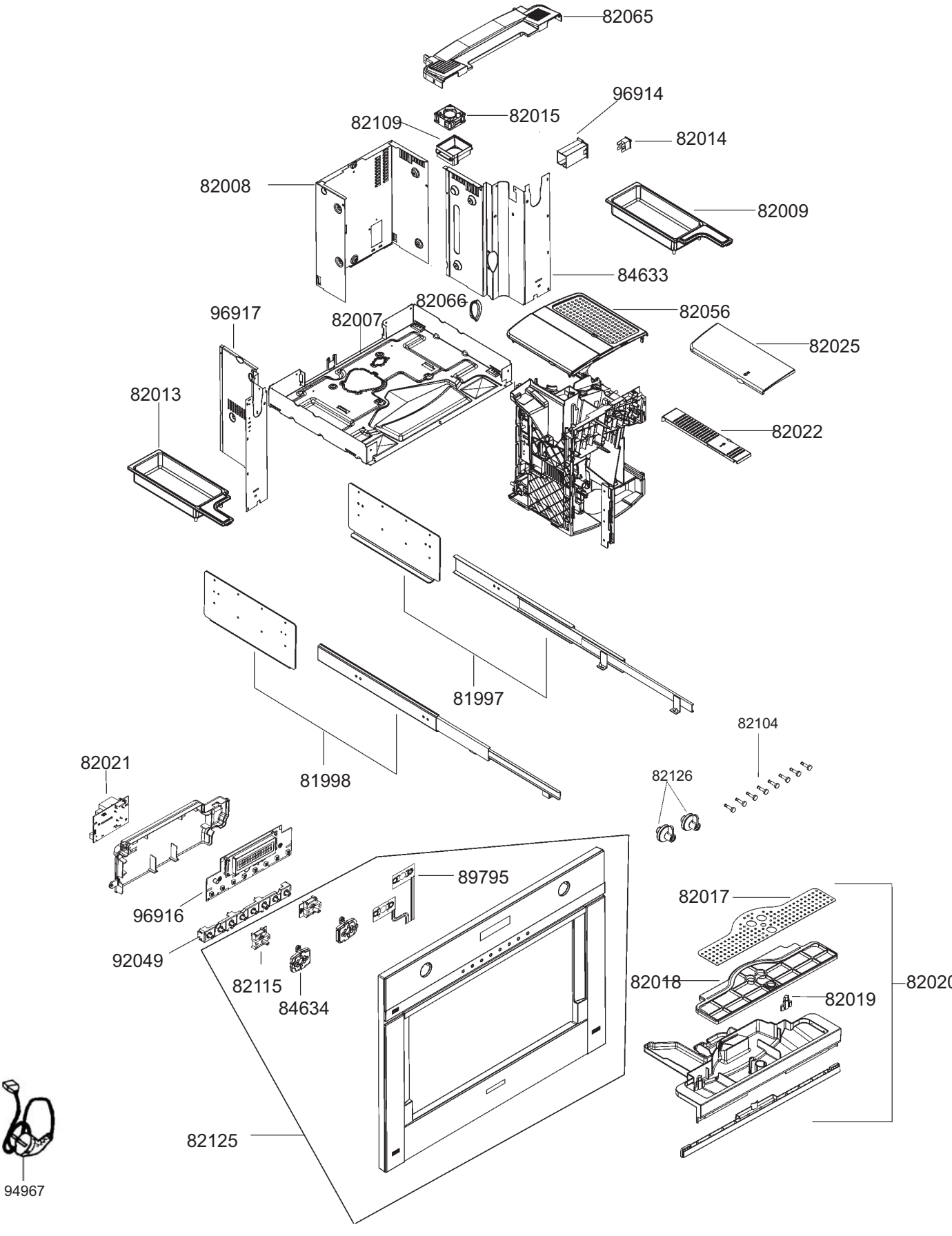
82065
96914
82015
82109
82014
82008
82009
84633
82066
96917
82007
82056
82025
82013
82022
81997
81998
82104
82021
82126
89795
96916
82017
92049
82115
84634
82018
82019
82020
82125
94967

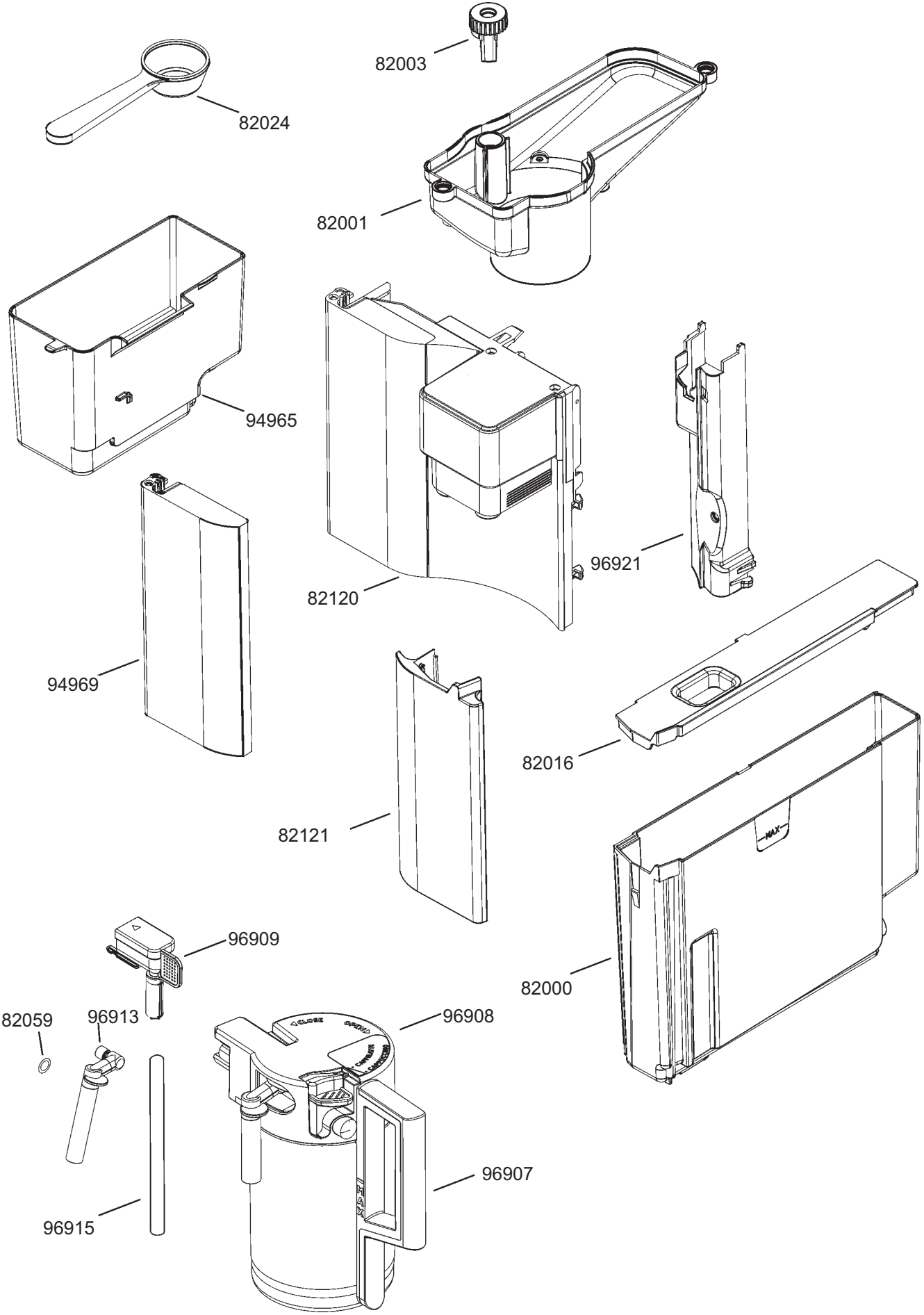
82003
82024
82001
94965
82120
96921
94969
82016
82121
MAX
82000
96909
82059
96913
96908
CLOSE
OPEN
96907
MAX
96915

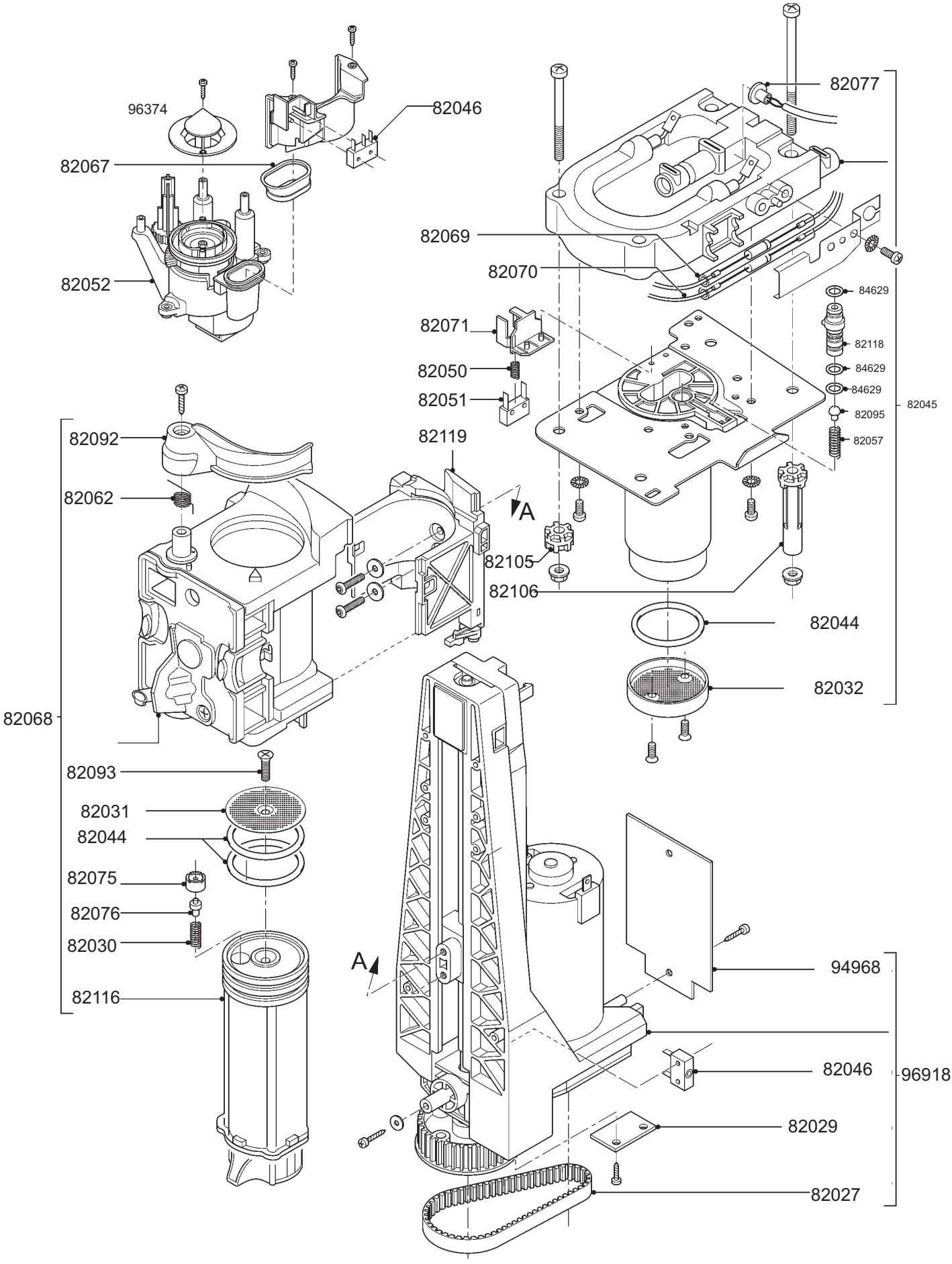
96374
82046
82067
82052
82077
82069
82070
84629
82071
82118
82050
84629
82051
84629
82045
82095
82057
82092
82119
82062
A
82105
82106
82044
82032
82068
82093
82031
82044
82075
82076
82030
A
94968
82116
82046
96918
82029
82027

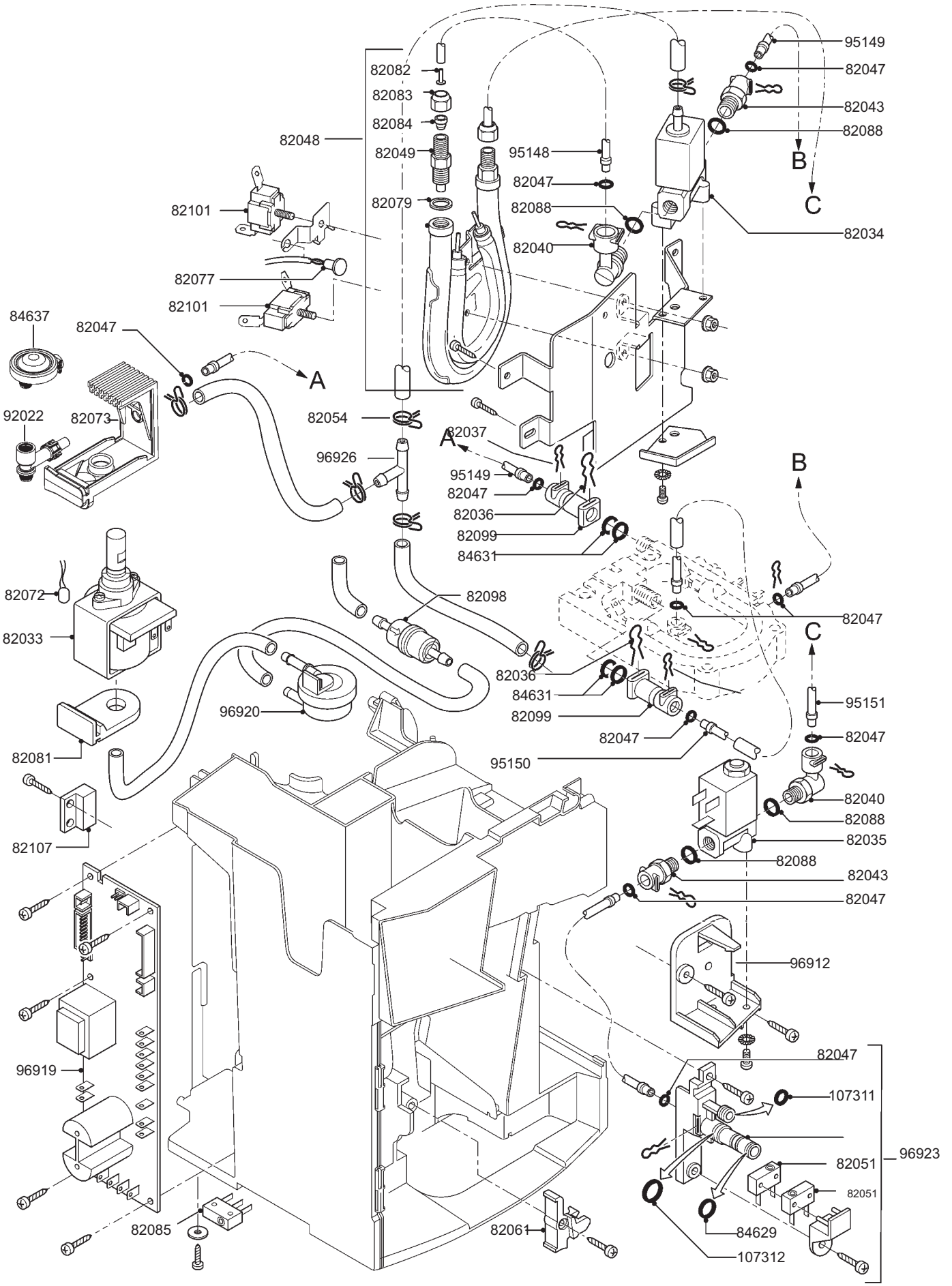
95149
82047
82043
82088
B
C
82082
82083
82084
82048
82049
95148
82047
82088
82079
82101
82034
82040
82077
82101
84637
82047
A
92022
82073
82054
82037
A
96926
95149
82047
82036
82099
84631
B
82072
82098
82047
82033
C
82036
84631
82099
95151
96920
82047
82047
82081
95150
82040
82088
82107
82035
82088
82043
82047
96912
96919
82047
107311
96923
82051
82051
84629
82085
82061
107312